Łożysko kulkowe zwykłe 6406 ZZ NSK

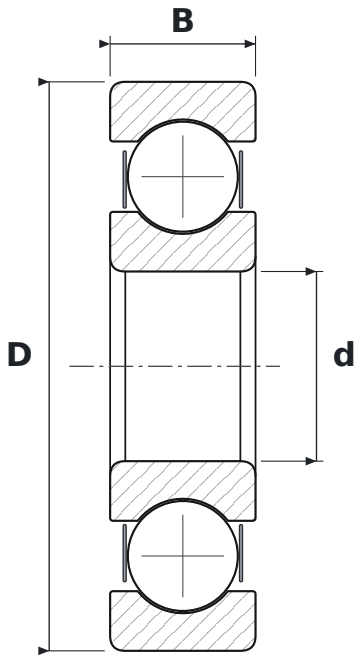

WYMIARY

d	średnica wewnętrzna	**30 mm**
D	średnica zewnętrzna	**90 mm**
B	szerokość	**23 mm**

CO ZNACZY OZNACZENIE 6406 ZZ

64	łożysko kulkowe zwykłe (6), seria średnic 4 – ciężka
ZZ	blaszki ochronne, dwustronne

PARAMETRY

Producent	**NSK**
Symbol producenta	**6406 ZZ**
Elementy toczne	**łożysko kulkowe jednorzędowe**