Łożysko kulkowe zwykłe 6408-C-C3 FAG

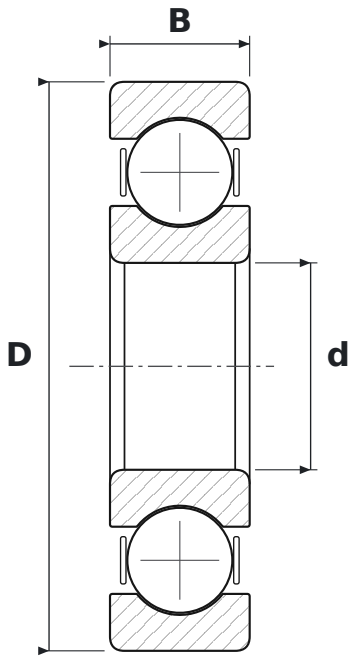

WYMIARY

d	średnica wewnętrzna	**40 mm**
D	średnica zewnętrzna	**110 mm**
B	szerokość	**27 mm**

CO ZNACZY OZNACZENIE 6408-C-C3

64	łożysko kulkowe zwykłe (6), seria średnic 4 – ciężka
C	generacja C – zmieniona konstrukcja wewnętrzna łożyska (FAG)
C3	luz promieniowy zwiększony

PARAMETRY

Producent	**FAG**
Symbol producenta	**6408-C-C3 (-C3)**
Elementy toczne	**łożysko kulkowe jednorzędowe**