Deep groove ball bearing 6409-2RS ZEN

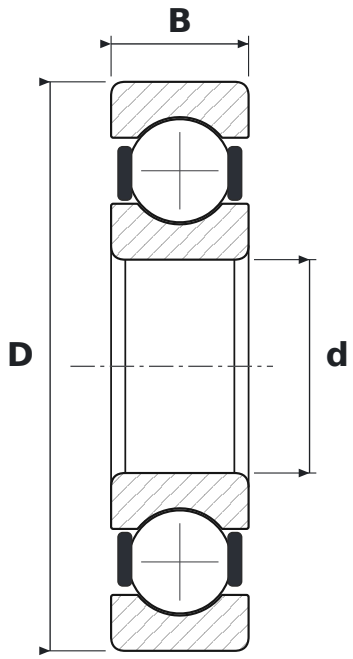

DIMENSIONS

d	bore diameter	**45 mm**
D	outside diameter	**120 mm**
B	width	**29 mm**

WHAT 6409-2RS MEANS

64	łożysko kulkowe zwykłe (6), seria średnic 4 – ciężka
2RS	uszczelnienia stykowe z gumy syntetycznej, dwustronne (od −20 do +110 °C)

SPECIFICATIONS

Manufacturer	**ZEN**
Manufacturer designation	**6409-2RS**
Rolling elements	**single-row ball bearing**