Łożysko kulkowe zwykłe 6409 C3 SKF

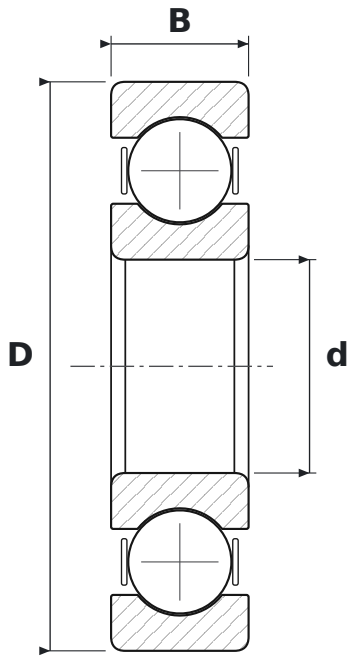

WYMIARY

d	średnica wewnętrzna	**45 mm**
D	średnica zewnętrzna	**120 mm**
B	szerokość	**29 mm**

CO ZNACZY OZNACZENIE 6409 C3

64	łożysko kulkowe zwykłe (6), seria średnic 4 – ciężka
C3	luz promieniowy zwiększony

PARAMETRY

Producent	**SKF**
Symbol producenta	**6409 C3**
Elementy toczne	**łożysko kulkowe jednorzędowe**
Masa	**1,538 kg**