Łożysko kulkowe zwykłe 6409-ZZ5K NTN

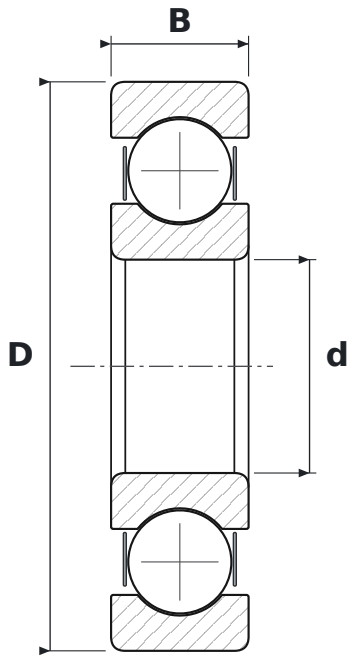

WYMIARY

d	średnica wewnętrzna	**45 mm**
D	średnica zewnętrzna	**120 mm**
B	szerokość	**29 mm**

CO ZNACZY OZNACZENIE 6409-ZZ5K

64	łożysko kulkowe zwykłe (6), seria średnic 4 – ciężka
ZZ	blaszki ochronne, dwustronne
5K	smar Kyodo Yushi Multemp SRL (od −40 do +150 °C)

PARAMETRY

Producent	**NTN**
Symbol producenta	**6409-ZZ5K**
Elementy toczne	**łożysko kulkowe jednorzędowe**
Masa	**1,57 kg**