Łożysko kulkowe zwykłe 6410 NSK

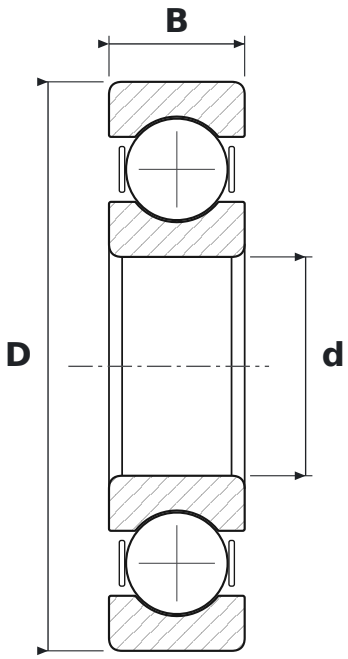

WYMIARY

d	średnica wewnętrzna	**50 mm**
D	średnica zewnętrzna	**130 mm**
B	szerokość	**31 mm**

PARAMETRY

Producent	**NSK**
Symbol producenta	**6410**
Elementy toczne	**łożysko kulkowe jednorzędowe**
Uszczelnienie	**otwarte – bez uszczelnień**
Luz promieniowy	**CN – normalny**
Masa	**1,98 kg**