Łożysko kulkowe zwykłe 6411 C3 NTN

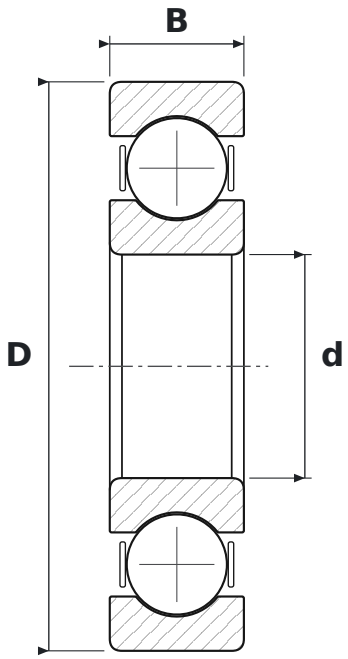

WYMIARY

d	średnica wewnętrzna	**55 mm**
D	średnica zewnętrzna	**140 mm**
B	szerokość	**33 mm**

CO ZNACZY OZNACZENIE 6411 C3

64	łożysko kulkowe zwykłe (6), seria średnic 4 – ciężka
C3	luz promieniowy zwiększony

PARAMETRY

Producent	**NTN**
Symbol producenta	**6411 C3**
Elementy toczne	**łożysko kulkowe jednorzędowe**
Masa	**2,29 kg**