Łożysko kulkowe zwykłe 6411 TIMKEN

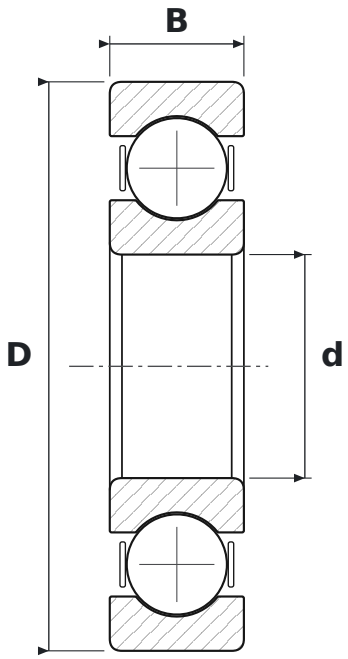

WYMIARY

d	średnica wewnętrzna	**55 mm**
D	średnica zewnętrzna	**140 mm**
B	szerokość	**33 mm**

PARAMETRY

Producent	**TIMKEN**
Symbol producenta	**6411**
Elementy toczne	**łożysko kulkowe jednorzędowe**
Uszczelnienie	**otwarte – bez uszczelnień**
Luz promieniowy	**CN – normalny**