Łożysko kulkowe zwykłe 6412-2RS ZEN

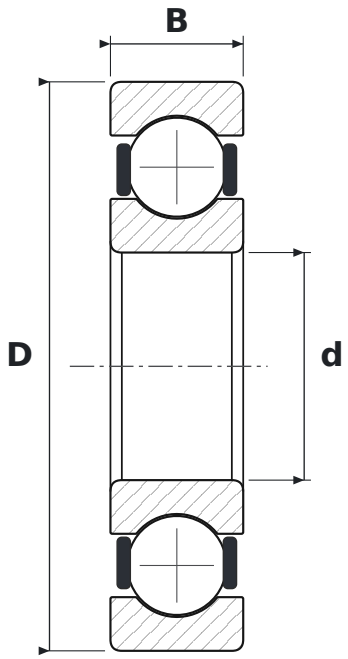

WYMIARY

d	średnica wewnętrzna	**60 mm**
D	średnica zewnętrzna	**150 mm**
B	szerokość	**35 mm**

CO ZNACZY OZNACZENIE 6412-2RS

64	łożysko kulkowe zwykłe (6), seria średnic 4 – ciężka
2RS	uszczelnienia stykowe z gumy syntetycznej, dwustronne (od −20 do +110 °C)

PARAMETRY

Producent	**ZEN**
Symbol producenta	**6412-2RS**
Elementy toczne	**łożysko kulkowe jednorzędowe**