Łożysko kulkowe zwykłe 6412-2Z-C3 ZEN

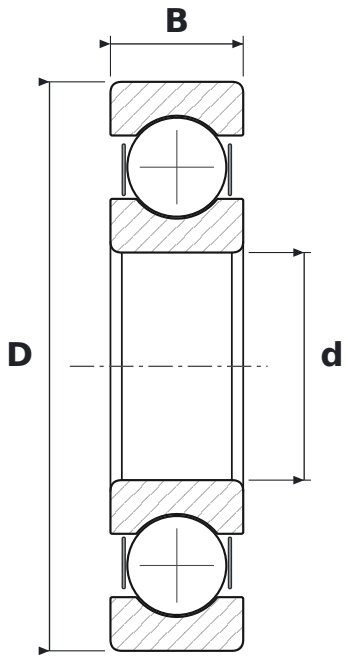

WYMIARY

d	średnica wewnętrzna	**60 mm**
D	średnica zewnętrzna	**150 mm**
B	szerokość	**35 mm**

CO ZNACZY OZNACZENIE 6412-2Z-C3

64	łożysko kulkowe zwykłe (6), seria średnic 4 – ciężka
2Z	blaszki ochronne, dwustronne
C3	luz promieniowy zwiększony

PARAMETRY

Producent	**ZEN**
Symbol producenta	**6412-2Z-C3**
Elementy toczne	**łożysko kulkowe jednorzędowe**