Łożysko kulkowe zwykłe 6412 FAG

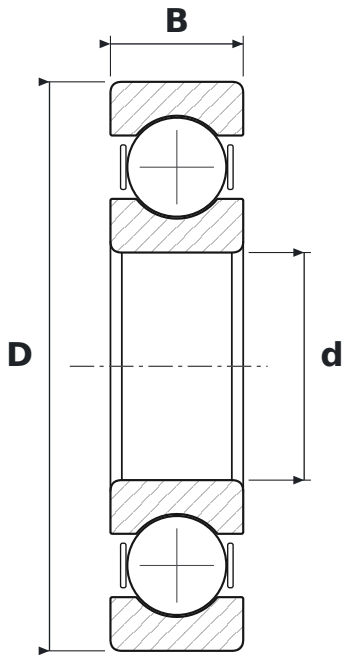

WYMIARY

d	średnica wewnętrzna	**60 mm**
D	średnica zewnętrzna	**150 mm**
B	szerokość	**35 mm**

PARAMETRY

Producent	**FAG**
Symbol producenta	**6412**
Elementy toczne	**łożysko kulkowe jednorzędowe**
Uszczelnienie	**otwarte – bez uszczelnień**
Luz promieniowy	**CN – normalny**
Masa	**2,77 kg**