Łożysko kulkowe zwykłe 6412 NR NTN

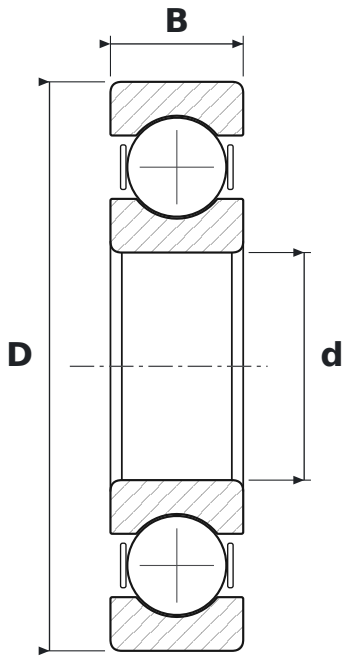

WYMIARY

d	średnica wewnętrzna	**60 mm**
D	średnica zewnętrzna	**150 mm**
B	szerokość	**35 mm**

CO ZNACZY OZNACZENIE 6412 NR

64	łożysko kulkowe zwykłe (6), seria średnic 4 – ciężka
NR	rowek z pierścieniem osadczym

PARAMETRY

Producent	**NTN**
Symbol producenta	**6412 NR**
Elementy toczne	**łożysko kulkowe jednorzędowe**
Masa	**2,96 kg**