Łożysko kulkowe zwykłe 6413 C3 ZEN

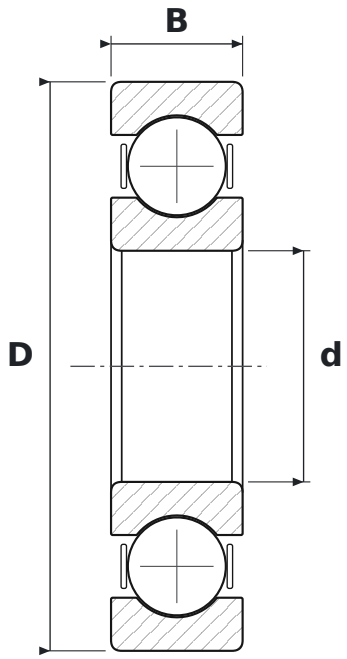

WYMIARY

d	średnica wewnętrzna	**65 mm**
D	średnica zewnętrzna	**160 mm**
B	szerokość	**37 mm**

CO ZNACZY OZNACZENIE 6413 C3

64	łożysko kulkowe zwykłe (6), seria średnic 4 – ciężka
C3	luz promieniowy zwiększony

PARAMETRY

Producent	**ZEN**
Symbol producenta	**6413 C3**
Elementy toczne	**łożysko kulkowe jednorzędowe**
Masa	**3,258 kg**