Łożysko kulkowe zwykłe 6414 ZEN

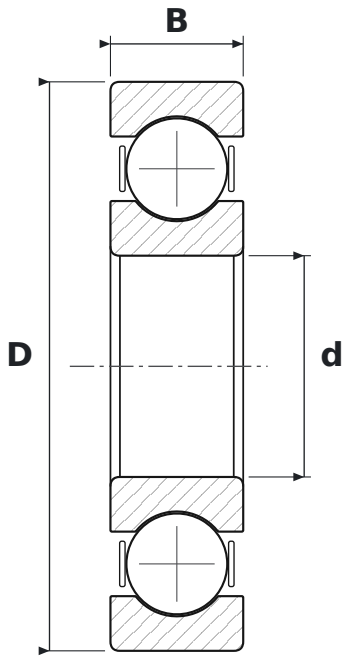

WYMIARY

d	średnica wewnętrzna	**70 mm**
D	średnica zewnętrzna	**180 mm**
B	szerokość	**42 mm**

PARAMETRY

Producent	**ZEN**
Symbol producenta	**6414**
Elementy toczne	**łożysko kulkowe jednorzędowe**
Uszczelnienie	**otwarte – bez uszczelnień**
Luz promieniowy	**CN – normalny**
Masa	**4,85 kg**