Łożysko kulkowe zwykłe 6416 C3 NSK

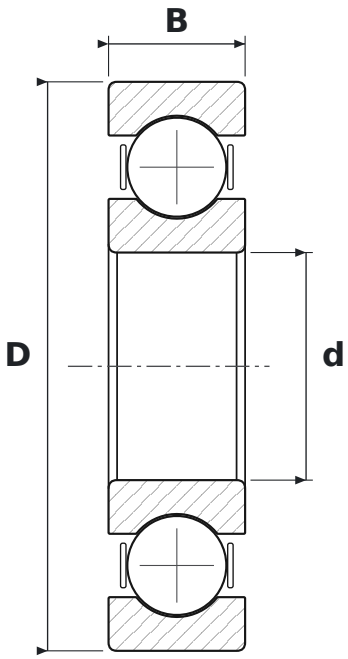

WYMIARY

d	średnica wewnętrzna	**80 mm**
D	średnica zewnętrzna	**200 mm**
B	szerokość	**48 mm**

CO ZNACZY OZNACZENIE 6416 C3

64	łożysko kulkowe zwykłe (6), seria średnic 4 – ciężka
C3	luz promieniowy zwiększony

PARAMETRY

Producent	**NSK**
Symbol producenta	**6416 C3**
Elementy toczne	**łożysko kulkowe jednorzędowe**
Masa	**6,76 kg**