Łożysko kulkowe zwykłe 6417 NKE

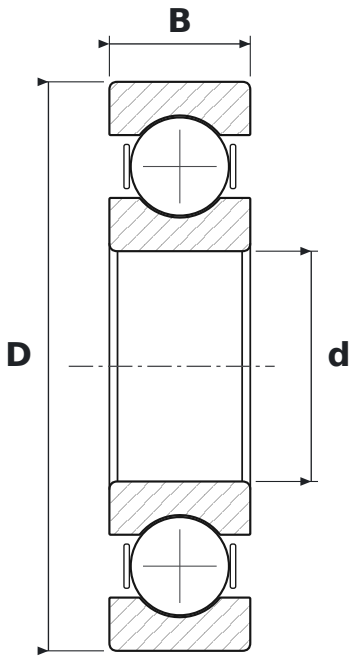

WYMIARY

d	średnica wewnętrzna	**85 mm**
D	średnica zewnętrzna	**210 mm**
B	szerokość	**52 mm**

PARAMETRY

Producent	**NKE**
Symbol producenta	**6417**
Elementy toczne	**łożysko kulkowe jednorzędowe**
Uszczelnienie	**otwarte – bez uszczelnień**
Luz promieniowy	**CN – normalny**