Łożysko kulkowe zwykłe 6800-LLUC35K NTN

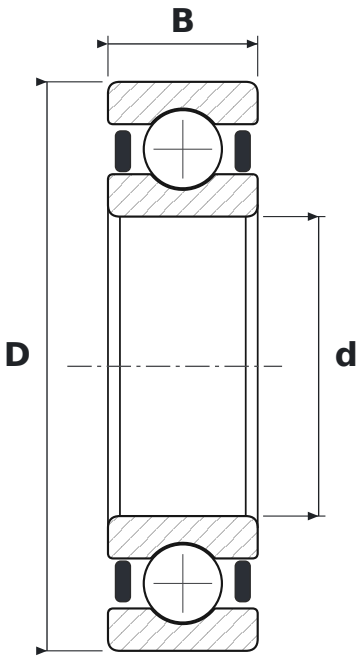

WYMIARY

d	średnica wewnętrzna	**10 mm**
D	średnica zewnętrzna	**19 mm**
B	szerokość	**5 mm**

CO ZNACZY OZNACZENIE 6800-LLUC35K

LLU	uszczelnienia stykowe z kauczuku nitrylowego (NBR), dwustronne, od −20 do +120 °C
C3	luz promieniowy zwiększony
5K	smar Kyodo Yushi Multemp SRL (od −40 do +150 °C)

PARAMETRY

Producent	**NTN**
Symbol producenta	**6800-LLUC35K**
Elementy toczne	**łożysko kulkowe jednorzędowe**
Masa	**0,005 kg**