Łożysko kulkowe zwykłe 6800-VV NSK

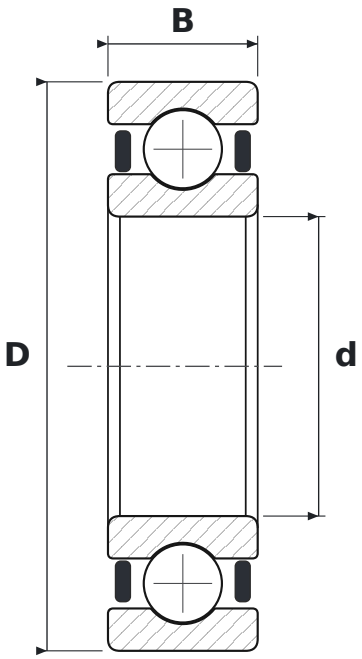

WYMIARY

d	średnica wewnętrzna	**10 mm**
D	średnica zewnętrzna	**19 mm**
B	szerokość	**5 mm**

PARAMETRY

Producent	**NSK**
Symbol producenta	**6800-VV**
Elementy toczne	**łożysko kulkowe jednorzędowe**
2RZ	**uszczelnienia gumowe bezstykowe, dwustronne**
Luz promieniowy	**CN – normalny**
Masa	**0,006 kg**