Łożysko kulkowe zwykłe 6802 NACHI

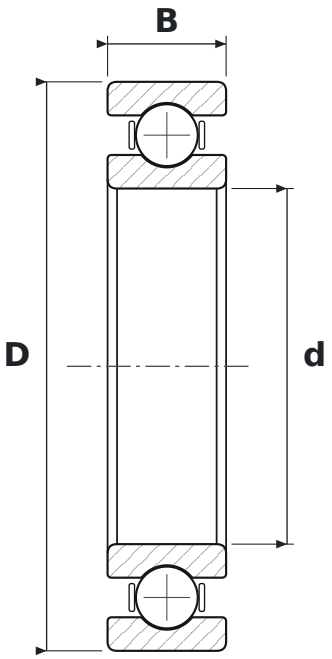

WYMIARY

d	średnica wewnętrzna	**15 mm**
D	średnica zewnętrzna	**24 mm**
B	szerokość	**5 mm**

PARAMETRY

Producent	**NACHI**
Symbol producenta	**6802**
Elementy toczne	**łożysko kulkowe jednorzędowe**
Uszczelnienie	**otwarte – bez uszczelnień**
Luz promieniowy	**CN – normalny**