Łożysko kulkowe zwykłe 682 X ZEN

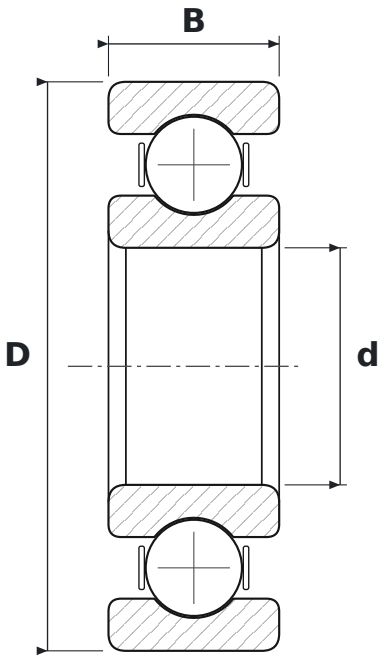

WYMIARY

d	średnica wewnętrzna	**2,5 mm**
D	średnica zewnętrzna	**6 mm**
B	szerokość	**1,8 mm**

PARAMETRY

Producent	**ZEN**
Symbol producenta	**682 X**
Elementy toczne	**łożysko kulkowe jednorzędowe**
Uszczelnienie	**otwarte – bez uszczelnień**
Luz promieniowy	**CN – normalny**
Masa	**0,005 kg**