Łożysko kulkowe zwykłe 684 FAG

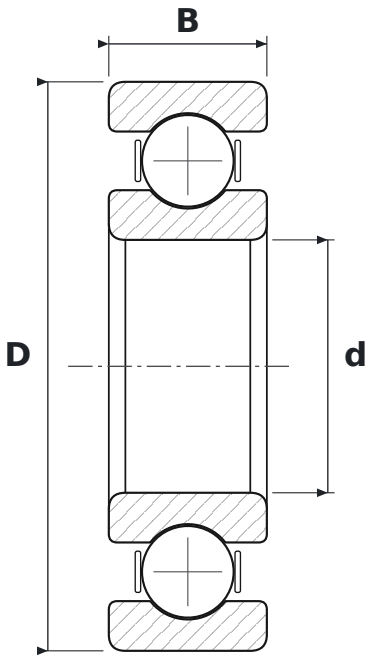

WYMIARY

d	średnica wewnętrzna	**4 mm**
D	średnica zewnętrzna	**9 mm**
B	szerokość	**2,5 mm**

PARAMETRY

Producent	**FAG**
Symbol producenta	**684**
Elementy toczne	**łożysko kulkowe jednorzędowe**
Uszczelnienie	**otwarte – bez uszczelnień**
Luz promieniowy	**CN – normalny**