Łożysko kulkowe zwykłe 686-2ZW4.5 ZEN

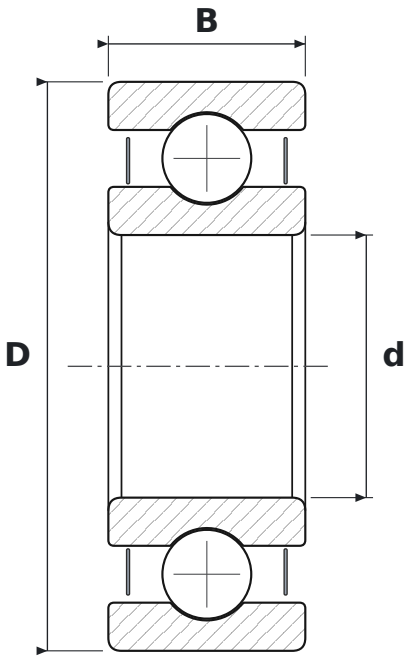

WYMIARY

d	średnica wewnętrzna	**6 mm**
D	średnica zewnętrzna	**13 mm**
B	szerokość	**4,5 mm**

PARAMETRY

Producent	**ZEN**
Symbol producenta	**686-2ZW4.5**
Elementy toczne	**łożysko kulkowe jednorzędowe**
2Z	**blaszki ochronne, dwustronne**
Luz promieniowy	**CN – normalny**