Łożysko kulkowe zwykłe 687 ZZ1MC3 NSK

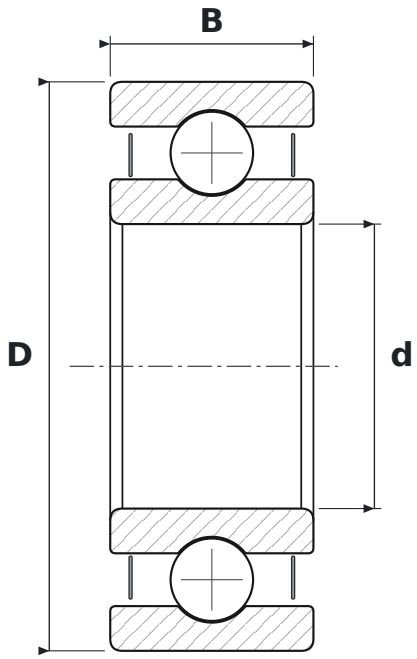

WYMIARY

d	średnica wewnętrzna	**7 mm**
D	średnica zewnętrzna	**14 mm**
B	szerokość	**5 mm**

PARAMETRY

Producent	**NSK**
Symbol producenta	**687 ZZ1MC3 (ZZ)**
Elementy toczne	**łożysko kulkowe jednorzędowe**
2Z	**blaszki ochronne, dwustronne**
C3	**luz promieniowy zwiększony**