Łożysko kulkowe zwykłe 6900-2NSECM NACHI

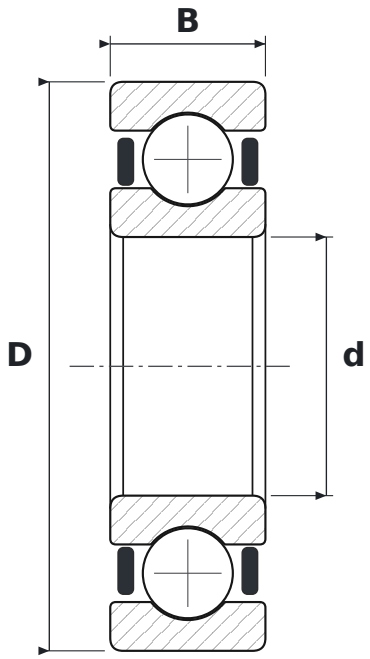

WYMIARY

d	średnica wewnętrzna	**10 mm**
D	średnica zewnętrzna	**22 mm**
B	szerokość	**6 mm**

CO ZNACZY OZNACZENIE 6900-2NSECM

2NSE	uszczelnienia gumowe stykowe, dwustronne
CM	luz do silników elektrycznych (cicha praca)

PARAMETRY

Producent	**NACHI**
Symbol producenta	**6900-2NSECM**
Elementy toczne	**łożysko kulkowe jednorzędowe**