CASTOMER

DATASHEET

Deep groove ball bearing 6900 2RSCM KOYO

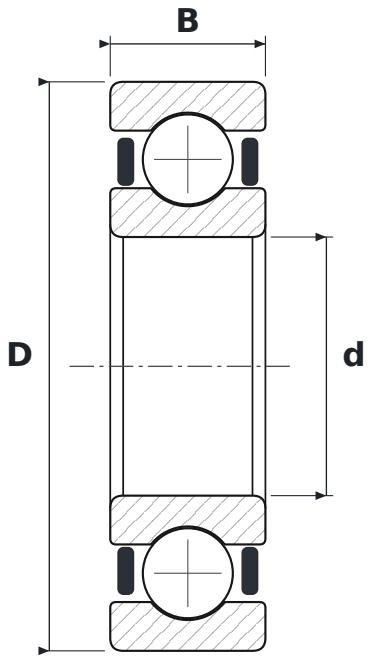

DIMENSIONS

d	bore diameter	**10 mm**
D	outside diameter	**22 mm**
B	width	**6 mm**

WHAT 6900 2RSCM MEANS

2RS	uszczelnienia stykowe, dwustronne
CM	luz promieniowy do łożysk silników elektrycznych

SPECIFICATIONS

Manufacturer	**KOYO**
Manufacturer designation	**6900 2RSCM**
Rolling elements	**single-row ball bearing**