Łożysko kulkowe zwykłe 6901 VV NSK

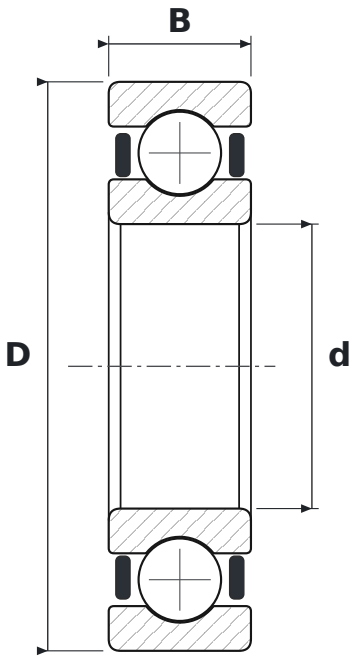

WYMIARY

d	średnica wewnętrzna	**12 mm**
D	średnica zewnętrzna	**24 mm**
B	szerokość	**6 mm**

PARAMETRY

Producent	**NSK**
Symbol producenta	**6901 VV**
Elementy toczne	**łożysko kulkowe jednorzędowe**
2RZ	**uszczelnienia gumowe bezstykowe, dwustronne**
Luz promieniowy	**CN – normalny**