Łożysko kulkowe zwykłe 6901 ZZ/2AS NTN

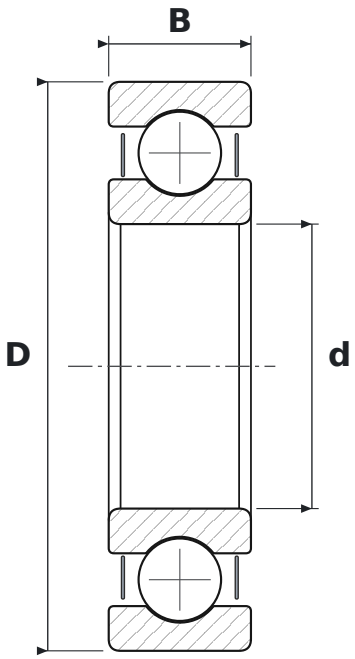

WYMIARY

d	średnica wewnętrzna	**12 mm**
D	średnica zewnętrzna	**24 mm**
B	szerokość	**6 mm**

CO ZNACZY OZNACZENIE 6901 ZZ/2AS

ZZ	blaszki ochronne, dwustronne
2AS	smar Shell Alvania S2 (od −25 do +120 °C)

PARAMETRY

Producent	**NTN**
Symbol producenta	**6901 ZZ/2AS**
Elementy toczne	**łożysko kulkowe jednorzędowe**