Łożysko kulkowe zwykłe 6901 ZZNR NSK

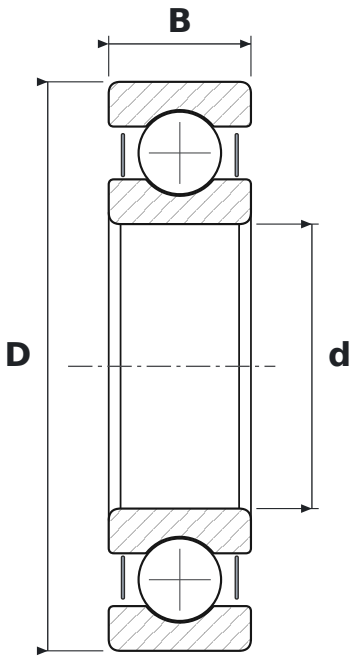

WYMIARY

d	średnica wewnętrzna	**12 mm**
D	średnica zewnętrzna	**24 mm**
B	szerokość	**6 mm**

CO ZNACZY OZNACZENIE 6901 ZZNR

ZZ	blaszki ochronne, dwustronne
NR	rowek z pierścieniem osadczym

PARAMETRY

Producent	**NSK**
Symbol producenta	**6901 ZZNR**
Elementy toczne	**łożysko kulkowe jednorzędowe**