Łożysko kulkowe zwykłe 6903-2NSEC3 NACHI

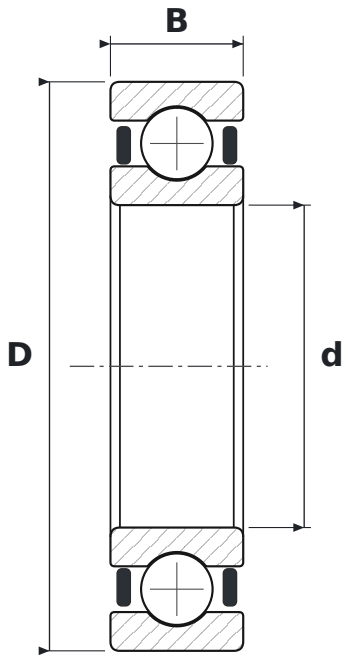

WYMIARY

d	średnica wewnętrzna	**17 mm**
D	średnica zewnętrzna	**30 mm**
B	szerokość	**7 mm**

CO ZNACZY OZNACZENIE 6903-2NSEC3

2NSE	uszczelnienia gumowe stykowe, dwustronne
C3	luz promieniowy zwiększony

PARAMETRY

Producent	**NACHI**
Symbol producenta	**6903-2NSEC3**
Elementy toczne	**łożysko kulkowe jednorzędowe**