Łożysko kulkowe zwykłe 6903-2NSECM NACHI

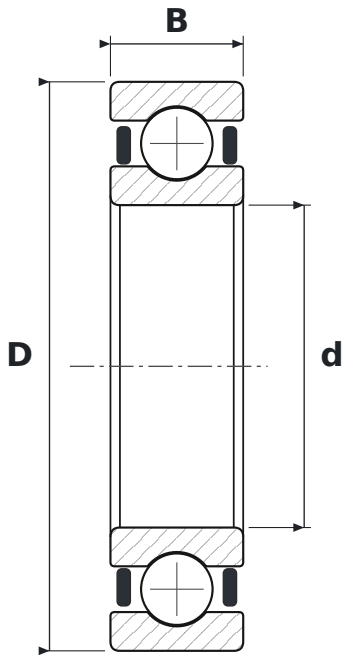

WYMIARY

d	średnica wewnętrzna	**17 mm**
D	średnica zewnętrzna	**30 mm**
B	szerokość	**7 mm**

CO ZNACZY OZNACZENIE 6903-2NSECM

2NSE	uszczelnienia gumowe stykowe, dwustronne
CM	luz do silników elektrycznych (cicha praca)

PARAMETRY

Producent	**NACHI**
Symbol producenta	**6903-2NSECM**
Elementy toczne	**łożysko kulkowe jednorzędowe**