Łożysko kulkowe zwykłe 6903 NSK

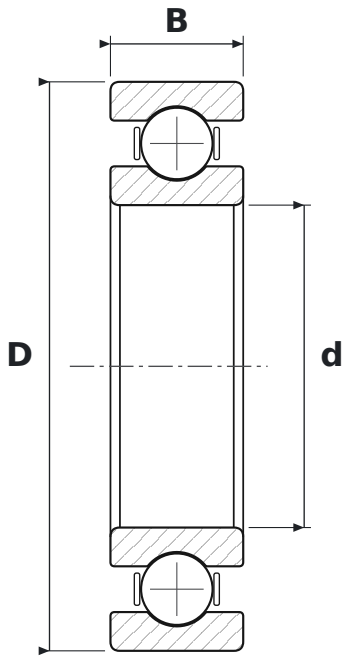

WYMIARY

d	średnica wewnętrzna	**17 mm**
D	średnica zewnętrzna	**30 mm**
B	szerokość	**7 mm**

PARAMETRY

Producent	**NSK**
Symbol producenta	**6903**
Elementy toczne	**łożysko kulkowe jednorzędowe**
Uszczelnienie	**otwarte – bez uszczelnień**
Luz promieniowy	**CN – normalny**
Masa	**0,018 kg**