Łożysko kulkowe zwykłe 6904-2NKECM NACHI

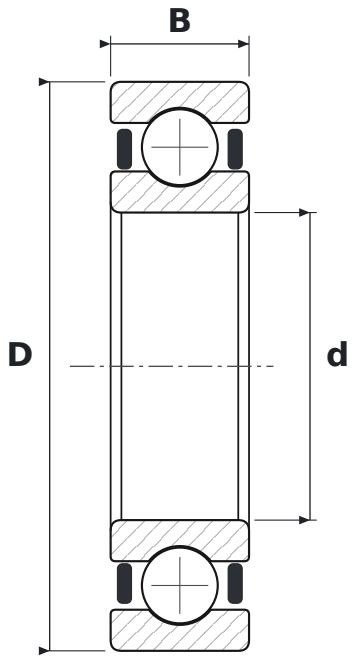

WYMIARY

d	średnica wewnętrzna	**20 mm**
D	średnica zewnętrzna	**37 mm**
B	szerokość	**9 mm**

CO ZNACZY OZNACZENIE 6904-2NKECM

2NKE	uszczelnienia gumowe bezstykowe, dwustronne
CM	luz do silników elektrycznych (cicha praca)

PARAMETRY

Producent	**NACHI**
Symbol producenta	**6904-2NKECM**
Elementy toczne	**łożysko kulkowe jednorzędowe**