Łożysko kulkowe zwykłe 6904-2RSC3 KOYO

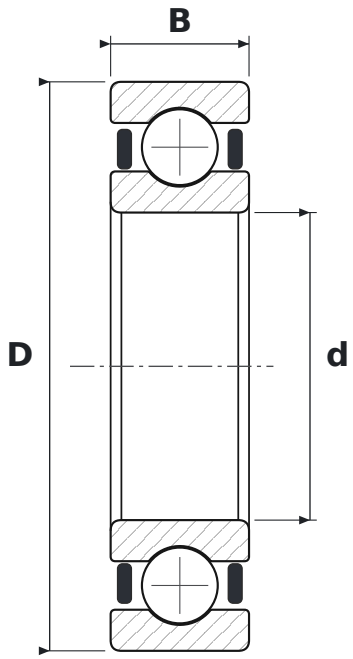

WYMIARY

d	średnica wewnętrzna	**20 mm**
D	średnica zewnętrzna	**37 mm**
B	szerokość	**9 mm**

CO ZNACZY OZNACZENIE 6904-2RSC3

2RS	uszczelnienia stykowe, dwustronne
C3	luz promieniowy zwiększony

PARAMETRY

Producent	**KOYO**
Symbol producenta	**6904-2RSC3**
Elementy toczne	**łożysko kulkowe jednorzędowe**