Łożysko kulkowe zwykłe 6904-LLB5K NTN

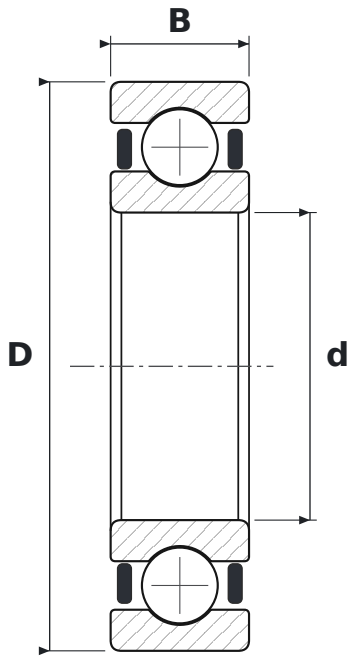

WYMIARY

d	średnica wewnętrzna	**20 mm**
D	średnica zewnętrzna	**37 mm**
B	szerokość	**9 mm**

CO ZNACZY OZNACZENIE 6904-LLB5K

LLB	uszczelnienia bezstykowe z kauczuku nitrylowego (NBR), dwustronne, od −25 do +120 °C
5K	smar Kyodo Yushi Multemp SRL (od −40 do +150 °C)

PARAMETRY

Producent	**NTN**
Symbol producenta	**6904-LLB5K**
Elementy toczne	**łożysko kulkowe jednorzędowe**