Łożysko kulkowe zwykłe 6904-ZZ5K NTN

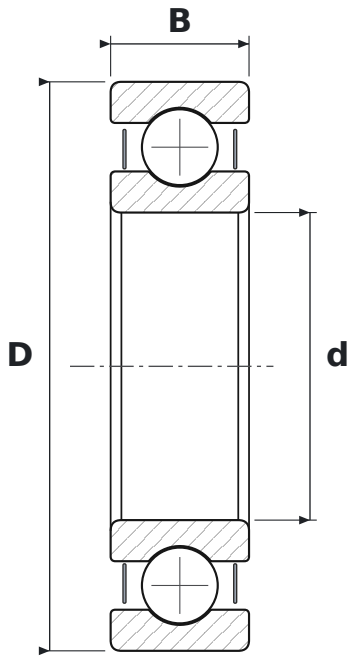

WYMIARY

d	średnica wewnętrzna	**20 mm**
D	średnica zewnętrzna	**37 mm**
B	szerokość	**9 mm**

CO ZNACZY OZNACZENIE 6904-ZZ5K

ZZ	blaszki ochronne, dwustronne
5K	smar Kyodo Yushi Multemp SRL (od −40 do +150 °C)

PARAMETRY

Producent	**NTN**
Symbol producenta	**6904-ZZ5K**
Elementy toczne	**łożysko kulkowe jednorzędowe**
Masa	**0,031 kg**