Łożysko kulkowe zwykłe 6905-2NSECM NACHI

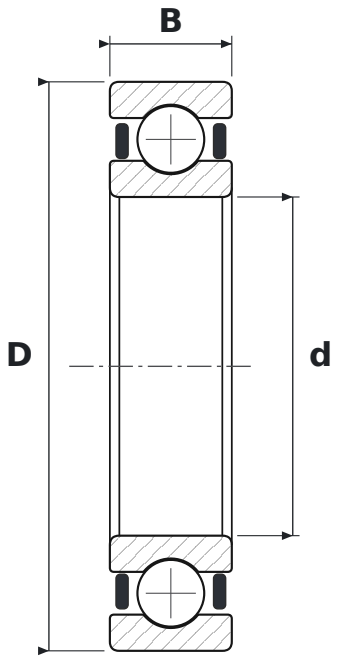

WYMIARY

d	średnica wewnętrzna	**25 mm**
D	średnica zewnętrzna	**42 mm**
B	szerokość	**9 mm**

CO ZNACZY OZNACZENIE 6905-2NSECM

2NSE	uszczelnienia gumowe stykowe, dwustronne
CM	luz do silników elektrycznych (cicha praca)

PARAMETRY

Producent	**NACHI**
Symbol producenta	**6905-2NSECM**
Elementy toczne	**łożysko kulkowe jednorzędowe**