Łożysko kulkowe zwykłe 6905-2RSC3 KOYO

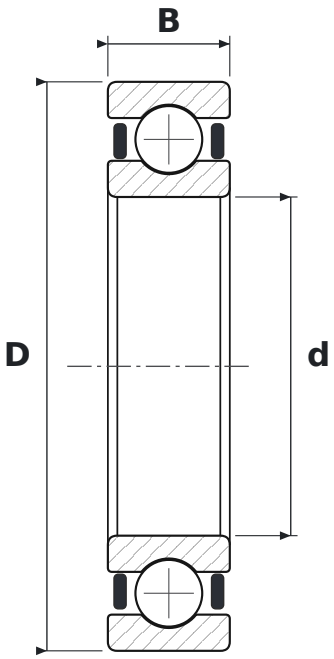

WYMIARY

d	średnica wewnętrzna	**25 mm**
D	średnica zewnętrzna	**42 mm**
B	szerokość	**9 mm**

CO ZNACZY OZNACZENIE 6905-2RSC3

2RS	uszczelnienia stykowe, dwustronne
C3	luz promieniowy zwiększony

PARAMETRY

Producent	**KOYO**
Symbol producenta	**6905-2RSC3**
Elementy toczne	**łożysko kulkowe jednorzędowe**