Łożysko kulkowe zwykłe 6905 ZZCM KOYO

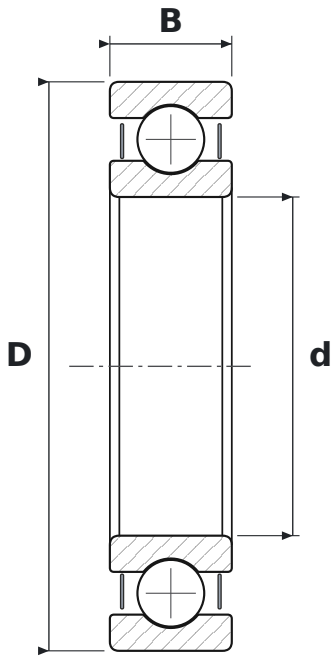

WYMIARY

d	średnica wewnętrzna	**25 mm**
D	średnica zewnętrzna	**42 mm**
B	szerokość	**9 mm**

CO ZNACZY OZNACZENIE 6905 ZZCM

ZZ	blaszki ochronne, dwustronne
CM	luz promieniowy do łożysk silników elektrycznych

PARAMETRY

Producent	**KOYO**
Symbol producenta	**6905 ZZCM**
Elementy toczne	**łożysko kulkowe jednorzędowe**