Łożysko kulkowe zwykłe 6908 CM NACHI

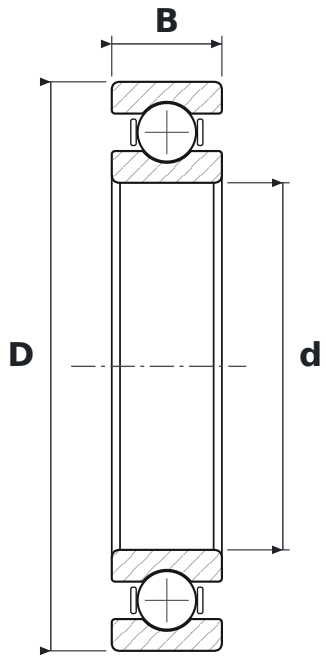

WYMIARY

d	średnica wewnętrzna	**40 mm**
D	średnica zewnętrzna	**62 mm**
B	szerokość	**12 mm**

PARAMETRY

Producent	**NACHI**
Symbol producenta	**6908 CM**
Elementy toczne	**łożysko kulkowe jednorzędowe**
CM	**luz do silników elektrycznych (cicha praca)**
Uszczelnienie	**otwarte – bez uszczelnień**
Luz promieniowy	**CN – normalny**