Łożysko kulkowe zwykłe 6908-ZZ NSK

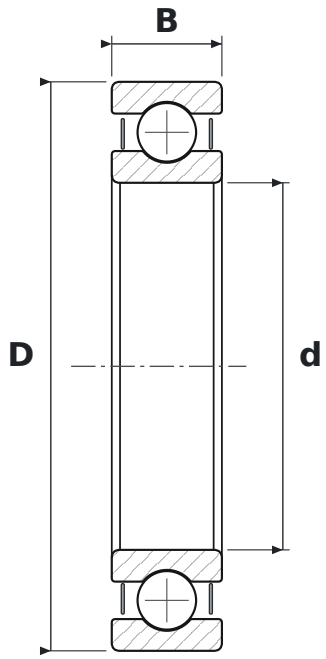

WYMIARY

d	średnica wewnętrzna	**40 mm**
D	średnica zewnętrzna	**62 mm**
B	szerokość	**12 mm**

PARAMETRY

Producent	**NSK**
Symbol producenta	**6908-ZZ**
Elementy toczne	**łożysko kulkowe jednorzędowe**
2Z	**blaszki ochronne, dwustronne**
Luz promieniowy	**CN – normalny**
Masa	**0,11 kg**