Łożysko kulkowe zwykłe 6908 ZZECM NACHI

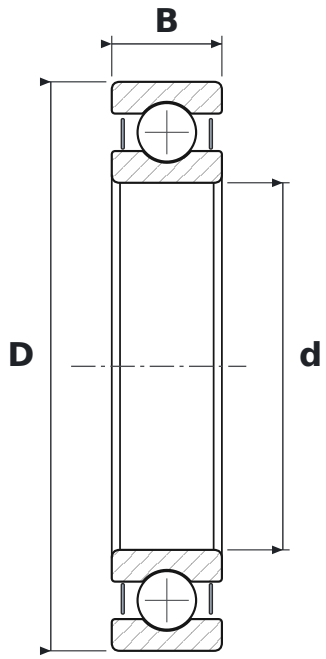

WYMIARY

d	średnica wewnętrzna	**40 mm**
D	średnica zewnętrzna	**62 mm**
B	szerokość	**12 mm**

CO ZNACZY OZNACZENIE 6908 ZZECM

ZZE	blaszki ochronne, dwustronne
CM	luz do silników elektrycznych (cicha praca)

PARAMETRY

Producent	**NACHI**
Symbol producenta	**6908 ZZECM**
Elementy toczne	**łożysko kulkowe jednorzędowe**