Łożysko kulkowe skośne 7003 CEGB/HCP4A SKF

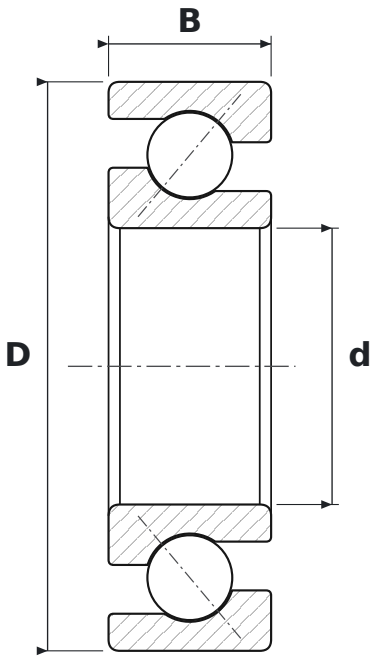

WYMIARY

d	średnica wewnętrzna	**17 mm**
D	średnica zewnętrzna	**35 mm**
B	szerokość	**10 mm**

PARAMETRY

Producent	**SKF**
Symbol producenta	**7003 CEGB/HCP4A**
Elementy toczne	**łożysko kulkowe jednorzędowe**
E	**wykonanie wzmocnione, zwiększona nośność**
B	**kąt działania 40°**
P4A	**dokładność wymiarowa wg klasy ISO 4, dokładność biegu lepsza niż klasa ISO 4**
Uszczelnienie	**otwarte – bez uszczelnień**
Luz promieniowy	**CN – normalny**
Klasa dokładności	**P4**