Angular contact ball bearing 7005-B-XL-TVP-2RS FAG

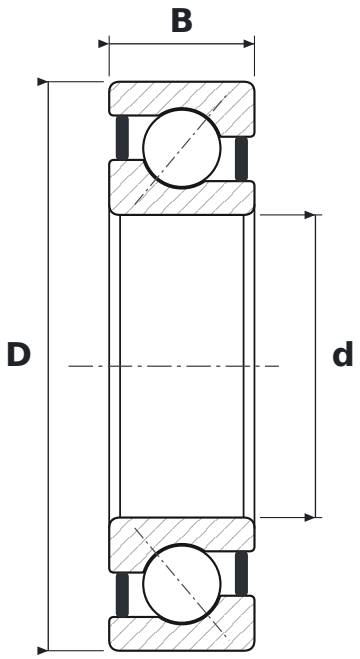

DIMENSIONS

d	bore diameter	**25 mm**
D	outside diameter	**47 mm**
B	width	**12 mm**

WHAT 7005-B-XL-TVP-2RS MEANS

B	40° contact angle
XL	jakość X-life – mniejsza chropowatość i większa dokładność geometryczna bieżni, wyższa nośność i trwałość
TVP	polyamide window cage (FAG)
2RS	contact rubber seals, both sides

SPECIFICATIONS

Manufacturer	**FAG**
Manufacturer designation	**7005-B-XL-TVP-2RS**
Rolling elements	**single-row ball bearing**
Mass	**0.078 kg**