Angular contact ball bearing 7005-BE-TVP-2RSR NKE

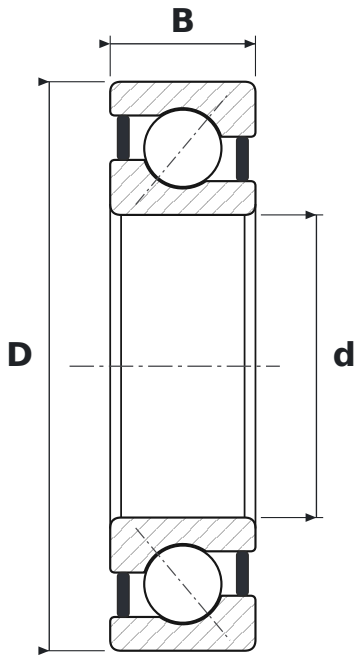

DIMENSIONS

d	bore diameter	**25 mm**
D	outside diameter	**47 mm**
B	width	**12 mm**

WHAT 7005-BE-TVP-2RSR MEANS

BE	40° contact angle, reinforced design
TVP	koszyk poliamidowy okienkowy
2RSR	uszczelnienia gumowe (NBR) stykowe typu RSR, dwustronne – warga przylega promieniowo do szlifowanego obrzeża pierścienia wewnętrznego

SPECIFICATIONS

Manufacturer	**NKE**
Manufacturer designation	**7005-BE-TVP-2RSR**
Rolling elements	**single-row ball bearing**