Łożysko kulkowe skośne 7009 A5TYNSULP4 NSK

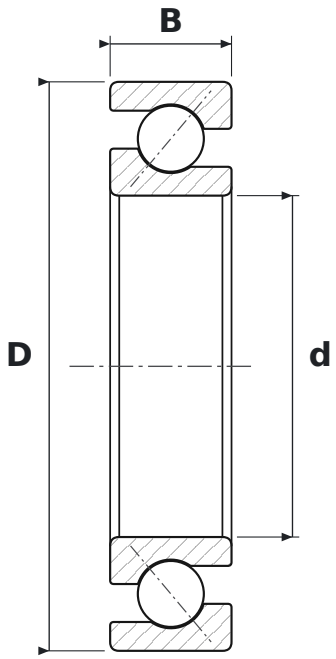

WYMIARY

d	średnica wewnętrzna	**45 mm**
D	średnica zewnętrzna	**75 mm**
B	szerokość	**16 mm**

PARAMETRY

Producent	**NSK**
Symbol producenta	**7009 A5TYNSULP4**
Elementy toczne	**łożysko kulkowe jednorzędowe**
TYN	**koszyk z poliamidu 46 wzmocnionego włóknem szklanym, prowadzony na kulkach, do +150 °C**
SU	**pojedyncze łożysko w wykonaniu uniwersalnym – do zestawów w dowolnym układzie (O, X, tandem)**
L	**oznaczenie wykonania producenta**
P4	**klasa dokładności P4 (precyzyjne)**
Uszczelnienie	**otwarte – bez uszczelnień**
Luz promieniowy	**CN – normalny**
Koszyk	**Poliamidowy**