Łożysko kulkowe skośne 7203-B-XL-TVP-2RS FAG

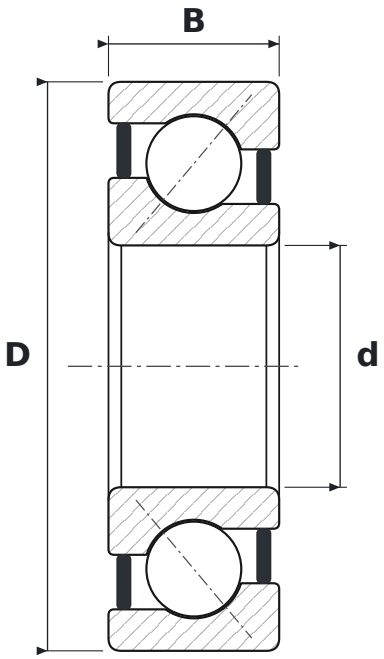

WYMIARY

d	średnica wewnętrzna	**17 mm**
D	średnica zewnętrzna	**40 mm**
B	szerokość	**12 mm**

CO ZNACZY OZNACZENIE 7203-B-XL-TVP-2RS

B	kąt działania 40°
XL	jakość X-life – mniejsza chropowatość i większa dokładność geometryczna bieżni, wyższa nośność i trwałość
TVP	koszyk poliamidowy okienkowy (FAG)
2RS	uszczelnienia gumowe stykowe, dwustronne

PARAMETRY

Producent	**FAG**
Symbol producenta	**7203-B-XL-TVP-2RS**
Elementy toczne	**łożysko kulkowe jednorzędowe**
Masa	**0,07 kg**