Łożysko kulkowe skośne 7204 B KOYO

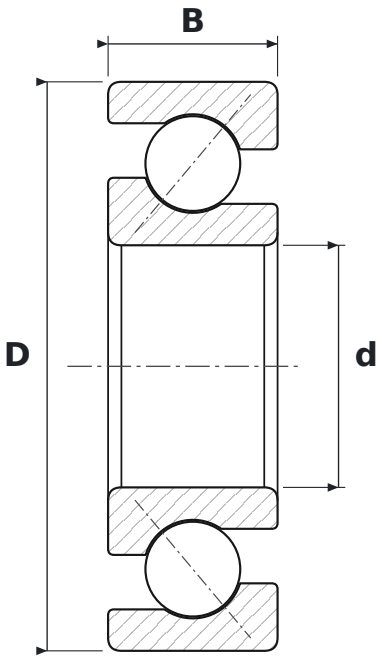

WYMIARY

d	średnica wewnętrzna	**20 mm**
D	średnica zewnętrzna	**47 mm**
B	szerokość	**14 mm**

PARAMETRY

Producent	**KOYO**
Symbol producenta	**7204 B**
Elementy toczne	**łożysko kulkowe jednorzędowe**
B	**kąt działania 40°**
Uszczelnienie	**otwarte – bez uszczelnień**
Luz promieniowy	**CN – normalny**