Angular contact ball bearing 7204 BETVP2RSR NKE

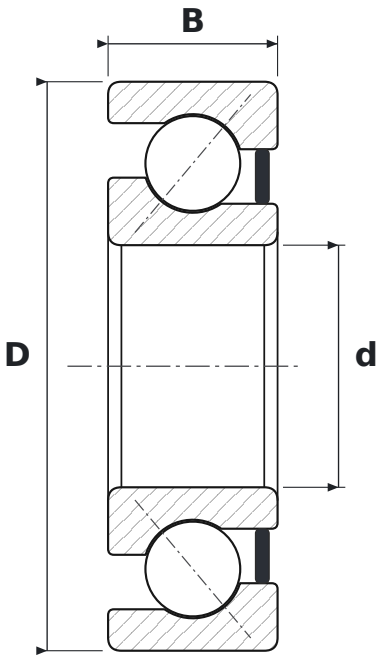

DIMENSIONS

d	bore diameter	**20 mm**
D	outside diameter	**47 mm**
B	width	**14 mm**

WHAT 7204 BETVP2RSR MEANS

BE	40° contact angle, reinforced design
TVP2	polyamide window cage, design 2 (FAG)
RSR	uszczelnienie gumowe (NBR) stykowe typu RSR, jednostronne – warga przylega promieniowo do szlifowanego obrzeża pierścienia wewnętrznego

SPECIFICATIONS

Manufacturer	**NKE**
Manufacturer designation	**7204 BETVP2RSR**
Rolling elements	**single-row ball bearing**
Mass	**0.11 kg**