Łożysko kulkowe skośne 7204-B-XL-TVP FAG

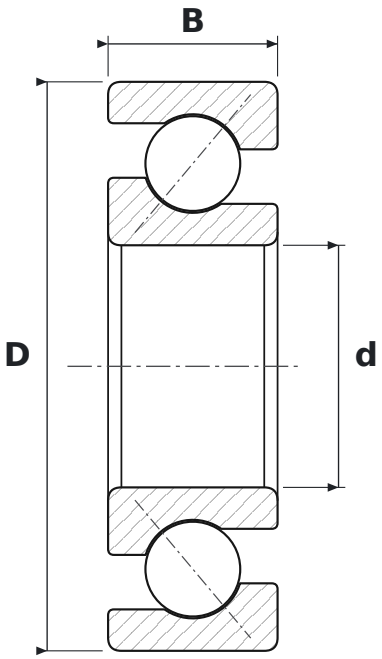

WYMIARY

d	średnica wewnętrzna	**20 mm**
D	średnica zewnętrzna	**47 mm**
B	szerokość	**14 mm**

CO ZNACZY OZNACZENIE 7204-B-XL-TVP

B	kąt działania 40°
XL	jakość X-life – mniejsza chropowatość i większa dokładność geometryczna bieżni, wyższa nośność i trwałość
TVP	koszyk poliamidowy okienkowy (FAG)

PARAMETRY

Producent	**FAG**
Symbol producenta	**7204-B-XL-TVP**
Elementy toczne	**łożysko kulkowe jednorzędowe**