Łożysko kulkowe skośne 7204 BWG NSK

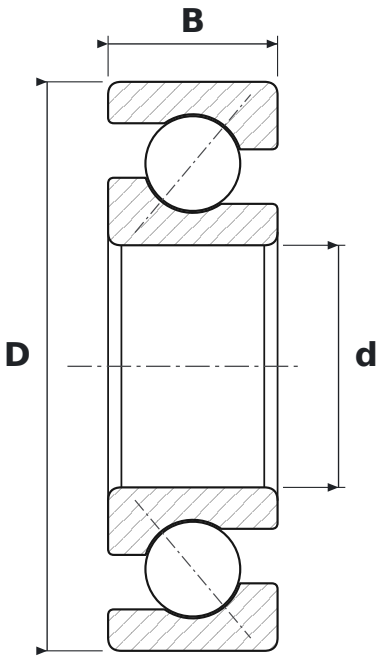

WYMIARY

d	średnica wewnętrzna	**20 mm**
D	średnica zewnętrzna	**47 mm**
B	szerokość	**14 mm**

CO ZNACZY OZNACZENIE 7204 BWG

B	kąt działania 40°
W	koszyk stalowy tłoczony
G	wykonanie uniwersalne do montażu parami (układ O, X lub tandem); w układzie O i X para ma luz osiowy

PARAMETRY

Producent	**NSK**
Symbol producenta	**7204 BWG**
Elementy toczne	**łożysko kulkowe jednorzędowe**